ABATIBLE
GI RPT/45

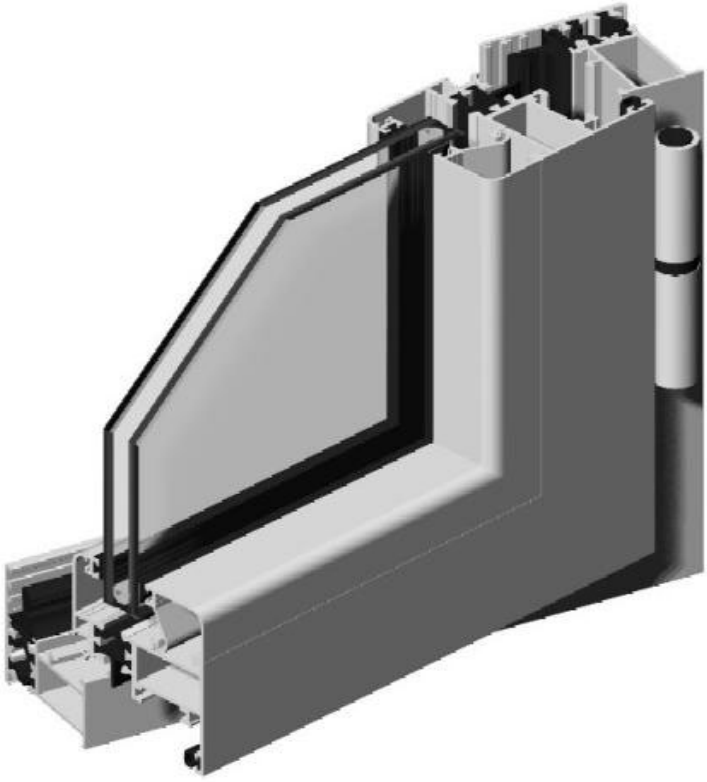

ENSAYOS SERIE:
Fisicos
Dimensiones: 1230 x 1480
Acristalamiento: 5 / 15 / 3+3
Permeabilidad al aire: CLASE 3
Estanqueidad al agua: CLASE 9 A
Resistencia a la carga de viento: CLASE C 4
Acusticos
Dimensiones 1230 x 1480
Acristalamiento: 5 / 15 / 3+3
Resultado: 34 (-1;-4) dB
Termicos
Dimensiones: 1230 x 1480
Acristalamiento: 5 / 15 / 3+3
Resultado: 3.1 W (M2 K)

TIPOS DE APERTURA:

- Marcos de 45 mm
- Hojas de 52 mm
- Poliamidas de 15 mm
- Espesor maximo vidrio 39 mm
- Escuadra de extrusion que garantiza un inglete de calidad